Szczegół zjazdu

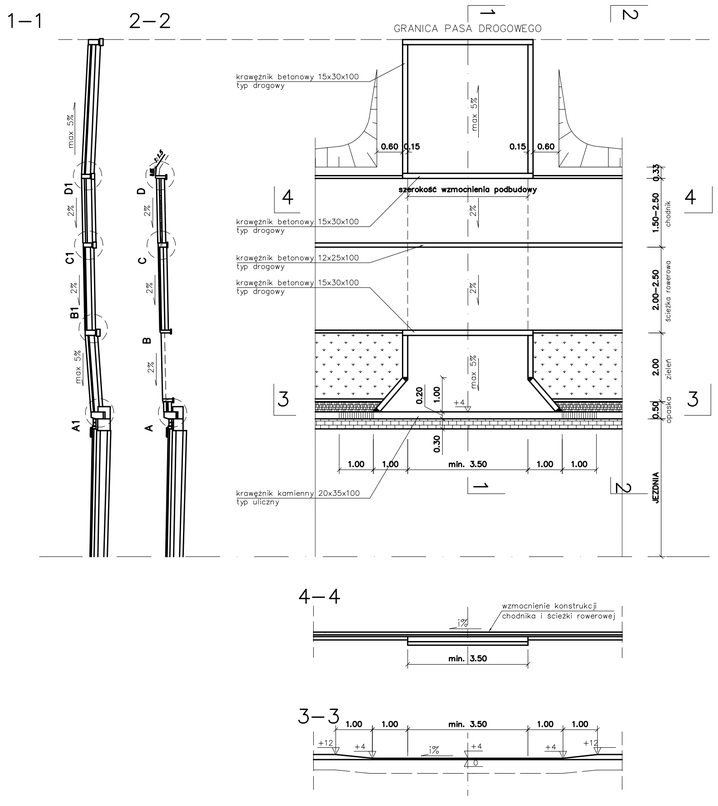

Szczegół A

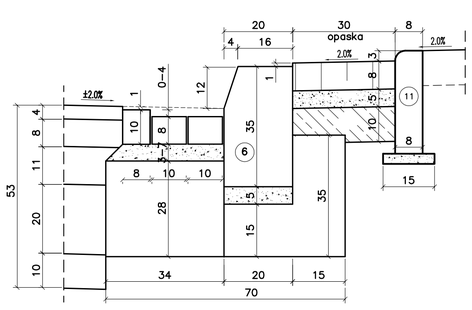

SZCZEGÓŁ B

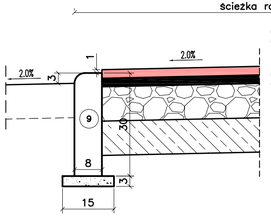

SZCZEGÓŁ C

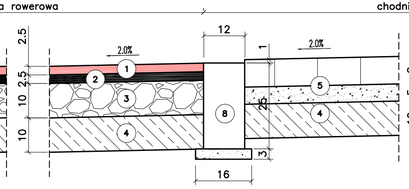

SZCZEGÓŁ D

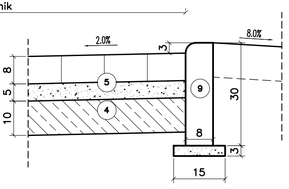

Szczegół A1

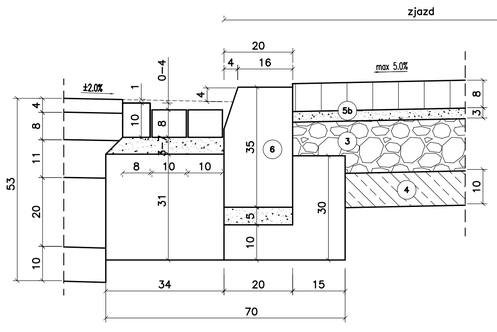

SZCZEGÓŁ B1

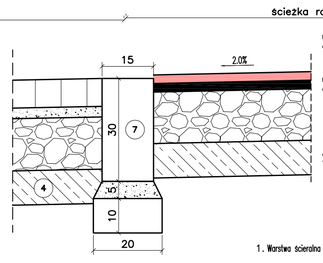

SZCZEGÓŁ C1

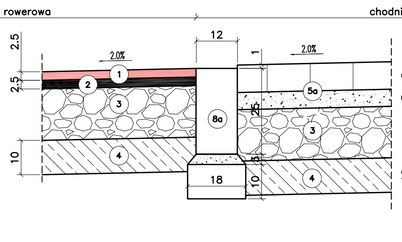

SZCZEGÓŁ D1

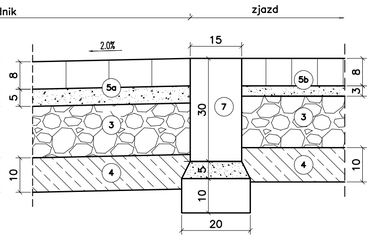

1. Warstwa ścieralna gr. 2,5 cm z asfaltu lanego koloru czerwonego
2. Warstwa wiążąca gr. 2,5 cm z asfaltu lanego
3. Warstwa podbudowy zasadniczej z kruszywa łamanego stabilizowanego mechanicznie
   dla zjazdów Z1 – grubości 15cm
   dla zjazdów Z2 – grubości 10cm
4. Warstwa wzmacniająca podłoże gr. 10 cm z kruszywa stabilizowanego cementem
5. Nawierzchnia z kostki brukowej betonowej z posypką granitową gr. 8 cm na podsypce piaskowej gr. 5 cm

5a. Nawierzchnia z kostki brukowej betonowej z posypką granitową gr. 8 cm na podsypce cementowo–piaskowej gr. 5 cm

5b. Nawierzchnia z kostki brukowej betonowej koloru grafitowego gr. 8 cm na podsypce cementowo–piaskowej gr. 3 cm

6. Krawężnik kamienny 20x35 cm na ławie betonowej z oporem z betonu C12/15
7. Krawężnik betonowy wtopiony 15x30 cm typ drogowy na ławie betonowej z oporem z betonu C12/15
8. Krawężnik betonowy wtopiony 12x25 cm na na podsypce piaskowej gr. 3 cm

8a. Krawężnik betonowy wtopiony 12x25 cm na na ławie betonowej zwykłej z betonu C12/15

9. Obrzeże betonowe 8x30 cm na podsypce piaskowej gr. 3 cm

JK PROJEKT
Renata Rystat-Chudy
ul. Błażeja 6 G/21
61-608 Poznań
kom. 607 215 215, tel./fax.: 61 82 20 034
e-mail: renata.chudy@onet.pl

Inwestor:
Zarząd Dróg i Zieleni w Pile
ul. gen. Władysława Andersa 10
64-920 Piła

Obiekt: Przebudowa ulicy Bydgoskiej w Pile

Rysunek: Zjazdy – etap III

NR 5.1

Stanowisko	Imię i nazwisko	Nr upraw.	Data	Podpis
PROJEKTANT	mgr inż. Renata Rystat–Chudy	WKP/0241/POOD/04	2013	
PROJEKTANT	mgr inż. Paweł Żyniewicz	WKP/0312/POOD/11	2013	
ASYST. PROJ.	mgr inż. Kamil Łuczak		2013	
SPRAWDZAJĄCY	mgr inż. Romuald Chudy	7131–32/89/PW/2002	2013	

BRANŻA	STADIUM	ROK OPRACOWANIA	NR UMOWY	SKALA
drogowa	bud./wyk.	2012/2013	50/2012	1:100/1:10