## Przekrój B–B

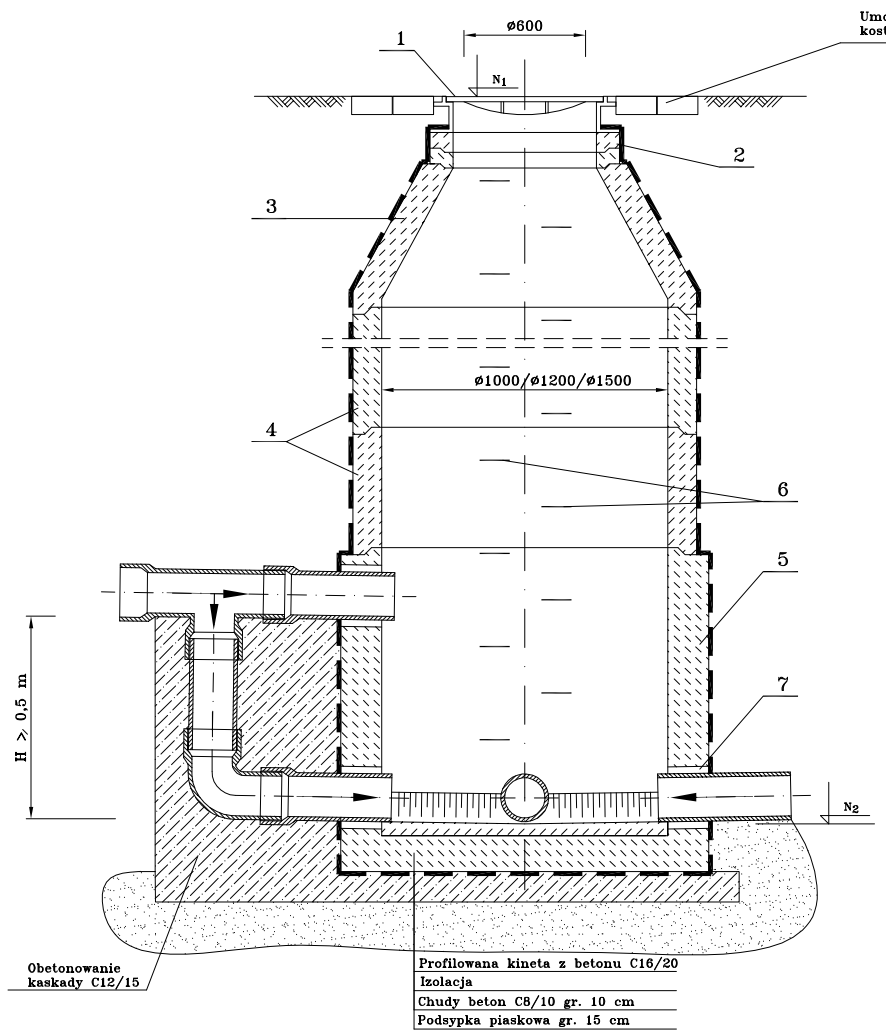


## Przekrój C–C

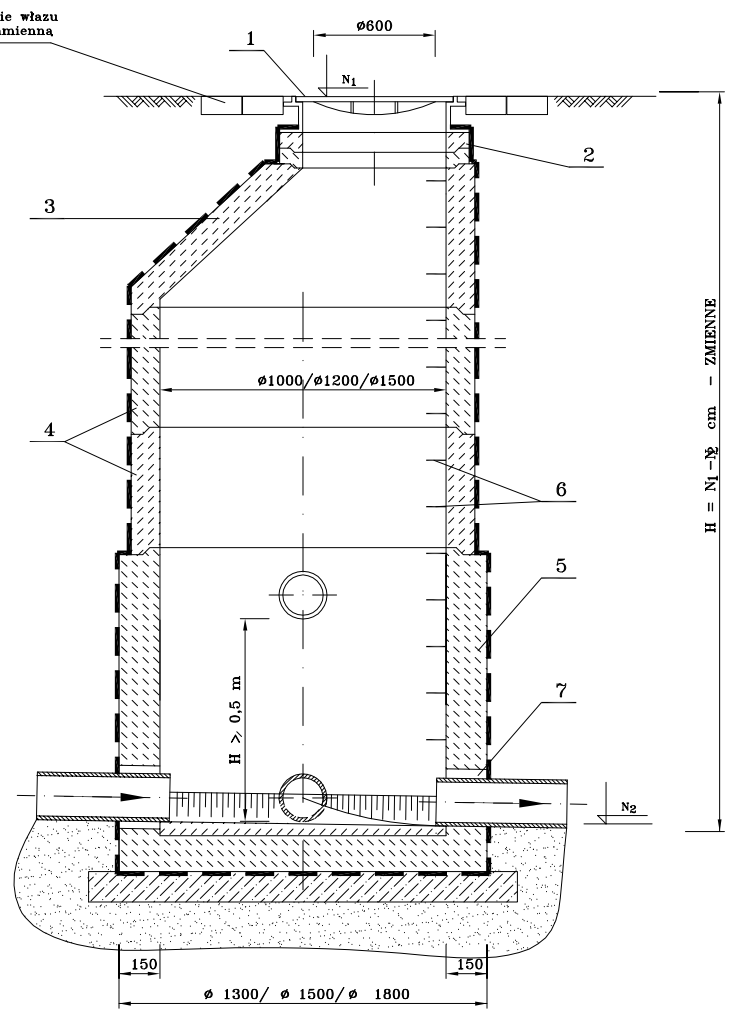


## Przekrój A–A

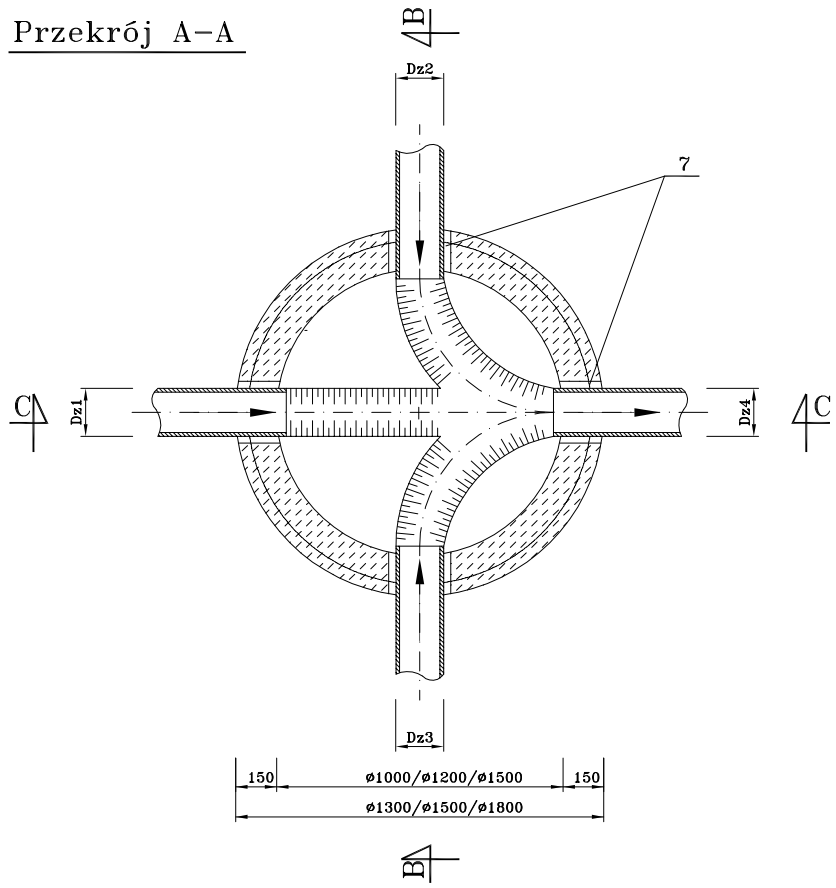


## Wariant A

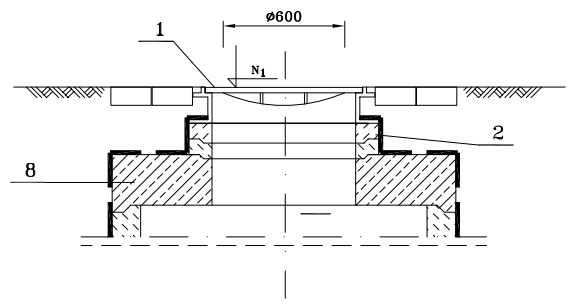


OZNACZENIA :

1. Właz klasy D 400 w wykonaniu z wypełnieniem betonowym np. prod. STĄPORKÓW
2. Pierścienie dystansowe betonowe ø625 h = 6 ÷ 10 cm
3. Zwężka betonowa ø–zmienne h = 62 cm
4. Kręgi betonowe ø–zmienne h = 25 ÷ 50 cm
5. Dno studzienki betonowe ø–zmienne h = 80 ÷ 130 cm
6. Stopnie złazowe żeliwne wg. PN – 64/H – 74088
7. Przejście szczelne np. tuleja szczelna Wavin
8. Płyta pokrywowa żelbetowa ø–zmienne/600 – wariant A

UWAGI !

1. Kręgi i zwężka z betonu C35/45 wodoszczelnego W–8, nasiąkliwego poniżej 4%, mrozoodpornego (F–50), łączone na uszczelkę gumową
2. Ściany zewnętrzne po uszczelnieniu zaizolować bitizolem – 2R ÷ 2 Pg
3. W przypadku wystąpienia gruntów nawodnionych gr. podsypki powinna wynosić 20 cm
4. Rzędne $N_1$ i $N_2$ wg. profilu podłużnego kolektora
5. Wymiary Dz1, Dz2, Dz3, Dz4 – wg. profilu podłużnego kolektora
6. Wariant A – dla studni narażonych na obciążenia dynamiczne oraz studni o H< 2,0 m
7. Wymiary bez miana podano w milimetrach
8. Węzeł spadowy wykonać z kształtek PVC


JK PROJEKT
Renata Rystał-Chudy
ul. Błażeja 6 G/21
61-608 Poznań
tel. 607 215 215/fax.: 61 82 20 034
e-mail: renata.chudy@onet.pl


**Inwestor:**
*Zarząd Dróg i Zieleni w Pile ul. gen. Władysława Andersa10 64-920 Piła*

**Obiekt:**
*Przebudowa ulicy Bydgoskiej w Pile - ETAPIII*

**Rysunek:** Studnia kanalizacyjna bet/żelbet. **NR** 3

| Stanowisko | Imię i nazwisko | Nr upraw. | Data | Podpis |
|---|---|---|---|---|
| PROJEKTANT | mgr inż. Anna Michałek | 25/99/Op | 2013 | |
| ASYST. PROJ. | mgr inż. Paweł Żyniewicz | | 2013 | |
| | | | | |
| | | | | |
| SPRAWDZAJĄCY | mgr inż. Jolanta Olszewska | 62/02/Op | 2013 | |

| BRANŻA | STADIUM | ROK OPRACOWANIA | NR UMOWY | SKALA |
|---|---|---|---|---|
| sanitarna | bud./wyk. | 2012/2013 | 50/2012 | – |